o trabalho

Construir através de demandas reais

Para este semestre na disciplina do Estúdio Vertical da Escola da Cidade procuramos nos aproximar do movimento de moradia através de necessidades reais de habitabilidade dos espaços ocupados pelas famílias. Dessa forma, encontramos na possibilidade de pensar formas inteligentes e baratas para as janelas do edifício, que hoje se encontram em sua maioria com pouco ou sem nenhum caixilho, uma forma de atuação pontual na construção dos espaços da ocupação.

Janelas

Significado _ As janelas são uma necessidade prática do dia-dia dos espaços e uma condição básica de qualidade ambiental, promovem iluminação, ventilação e proteção das intempéries. As janelas são o intermédio entre o interior e exterior. Em uma situação de movimento de moradia cumprem também um papel simbólico, no que diz respeito à demonstração da ocupação organizada do edifício, onde pendurram-se, por exemplo, as bandeiras do movimento.

Situação atual/expectativas _ As janelas do edifício apresentam um desafio quanto à ocupação dos espaços, por terem grandes vãos abertos e quase nenhum caixilho original disponível. Além de uma questão de proteção das intempéries, como chuva e frio, apresentam um risco de segurança para as crianças. Pensando na urgência de ocupação dos espaços e transferência das famílias, consideramos duas possibilidades de atuação, uma emergencial/temporária (sistema como band-aid) e uma emergencial/permanente (estabelecer um padrão).

Proposta _ Pensando na condição financeira das famílias e numa ocupação duradoura do edifício, propomos o desenvolvimento de um projeto de caixilho que seja barato, funcional e que atenda à um padrão estabelecido pelas proporções dos caixilhos originais, que ainda permanecem em algumas fachadas do edifício.

Processo

Com a possibilidade de um trabalho construtivo e experimental, e uma primeira aproximação do grupo com o edifício e as especificidades técnicas de um caixilho e marcenaria, o processo se dividiu em 3 etapas. Um primeiro momento foi de aproximação e inserção na ocupação, como tempo para organizar e coordenar tanto nossa própria forma de atuação, entre expectativas e possibilidades, e os outros agentes envolvidos no projeto. A segunda etapa foi de desenvolvimento de um projeto para o primeiro protótipo, tanto suas relações técnicas de iluminação e ventilação quanto pesquisa de sistemas de fechamento, encaixes e levantamento da condição existente. A terceira etapa foi a construção do protótipo, através do qual foi possível o entendimento do processo construtivo. Entre erros e acertos, procuramos uma melhor delimitação de orçamento, formas reaproveitamento de materiais de fechamento, sistemas de abertura, travamentos etc.

Como finalização deste primeiro semestre, a tradução do processo em um manual construtivo deste protótipo, uma primeira resposta para a ocupação.

O manual

Este manual tem como objetivo a facilitação de acesso à construção da janela proposta. Contém um glossário técnico para familiarização com vocabulário específico das peças do caixilho, as próprias peças e quantidades de cada, e um orçamento básico contendo as ferragens. Por último, as etapas de construção e detalhes.

ocupação 9 de julho

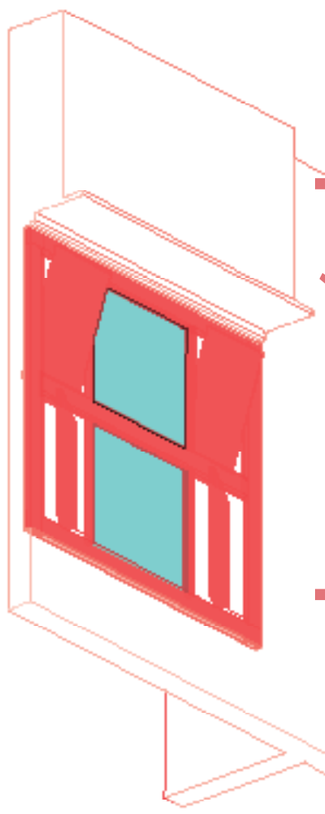

manual

faça a sua janela

a janela

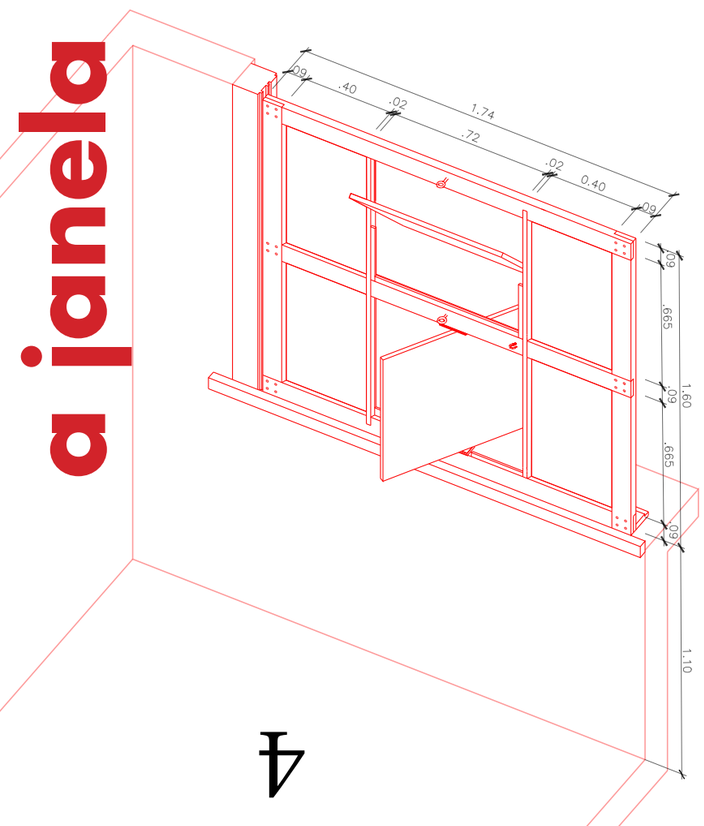

Projeto

Partindo da proporção estabelecida pelos caixilhos originais mas considerando a dificuldade da abertura em guilhotina sem o sistema de contrapeso, propusemos outros sistemas de maior facilidade de manuseio. A pivotante vertical e a basculante a partir de um pivô horizontal são dois sistemas que dependem de poucas peças e baratas e que podem ser feitas com uma placa reciclada de compensado. A relação ideal de ventilação e iluminação é de 1:2, ou seja, se existe uma abertura para ventilação deve haver no mínimo 2x a mesma área para iluminação. No caso da proporção deste caixilho, sempre haverá no mínimo as 2 aberturas centrais ou as 4 externas para iluminação, enquanto, em cada caso, a ventilação é realizada pelas opostas.

peças

pivô para janelas **R$8.20 (par)** **x1par**

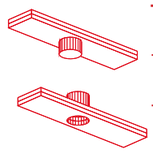

parafuso com cabeça **R$.05 (cada)** **x48**

pivô para basculante **R$14.10 (par)** **x1par**

baguetes para aplicação do vidro **Reciclagem de material** **x16**

(66,5x1cm)

(38x1cm) **x16**

vidro/acrílico Reciclagem de material **x4**

orçamento final **R$35.20 (par)**

mini vocabulário de técnico

Pivô
Peça metálica que abre girando verticalmente num movimento contínuo e oscilante, ou seja, gira verticalmente sobre um eixo, podendo ter dotada de persianas instaladas entre vidros selados térmicos ou acústicos.

Prego
Peça roliça e fina de metal, com uma extremidade pontuda e outra achatada, que serve para fixar, para pendurar algo, ou prender uma coisa à outra.

Parafuso
Peça cônica ou cilíndrica, que se embute girando, seja em outra peça (porca) atarraxada em sentido contrário, seja num meio resistente, por efeito combinado de rotação e pressão.

Peitoril
Base inferior das janelas que se projeta além da parede e funciona como parapeito.

Pilão aberto/fechado
Peça metálica em forma de gancho.

Baguete
Elemento para a fixação de vidros na esquadria de janelas e portas. As baguetes podem ser metálicas, de madeira ou outros materiais, conforme o acabamento desejado.

Batente
Rebaixo onde a porta ou a janela encaixam-se ao fechar. A folha que fecha primeiro, na portas ou janela.

Caixilho
Parte da esquadria que sustenta e guarnece os vidros.

Esquadria
Qualquer tipo de caixilho usado numa obra como portas, janelas, etc.

Ferrolho
Conjunto de peças utilizadas para travar a culatra de algumas armas, no ferrolho de alguns fuzis encontra-se a agulha percutora e o extrator do estojo servido.

..... entre outros

um trabalho de
amanda wensko
beatrice perracini
carla diamante oppido
fabiola avamileno
tamara silberfeld

os baguetes e batedores são cortados de ripas de 1x1cm

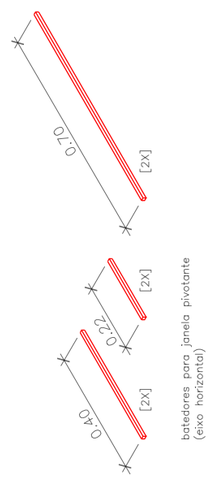

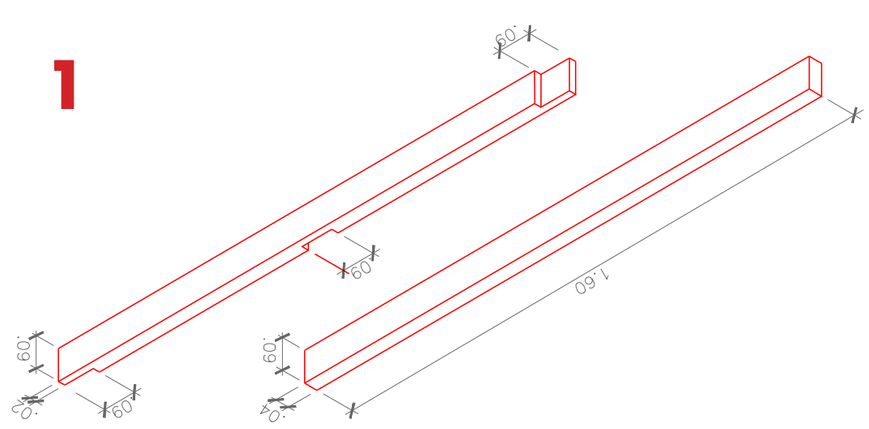

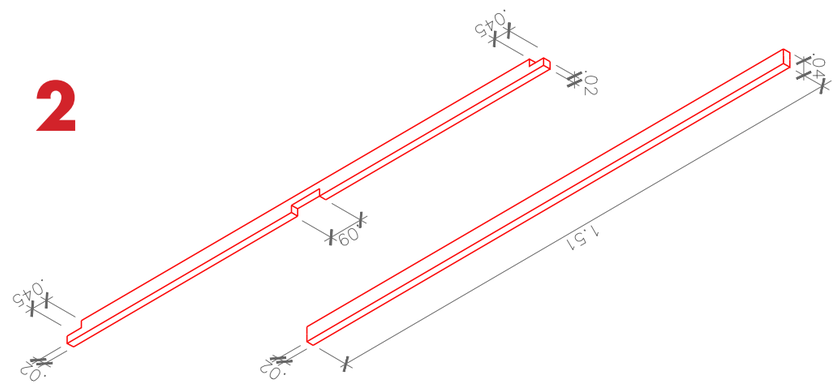

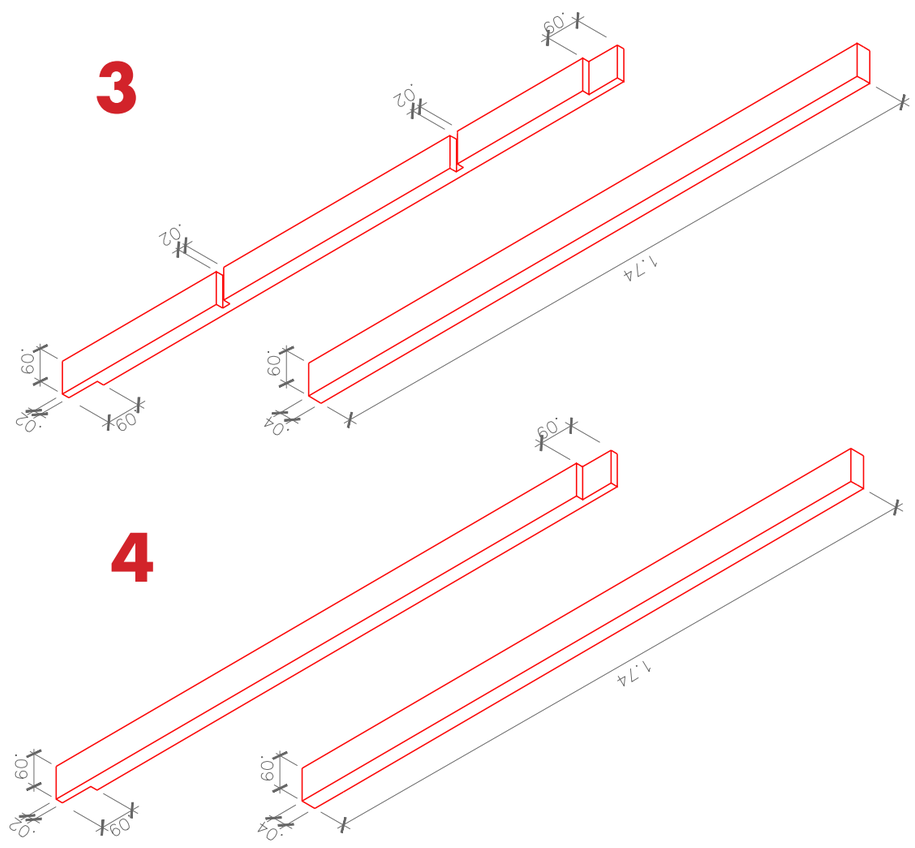

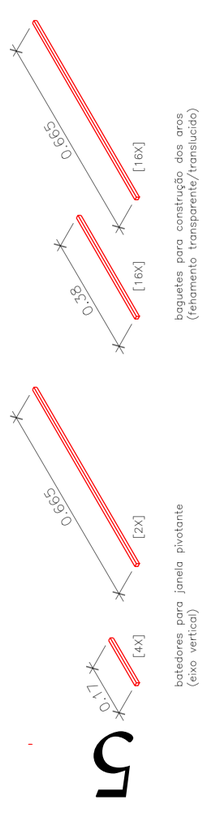

1 | corte peças do requadro

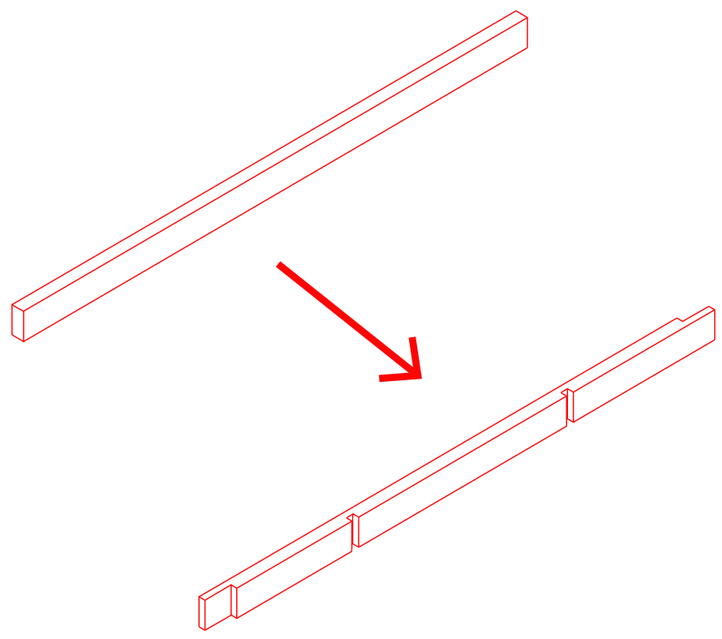

corte das madeiras para a criação
das peças 1,2, 3 e 4

2 | montagem requadro

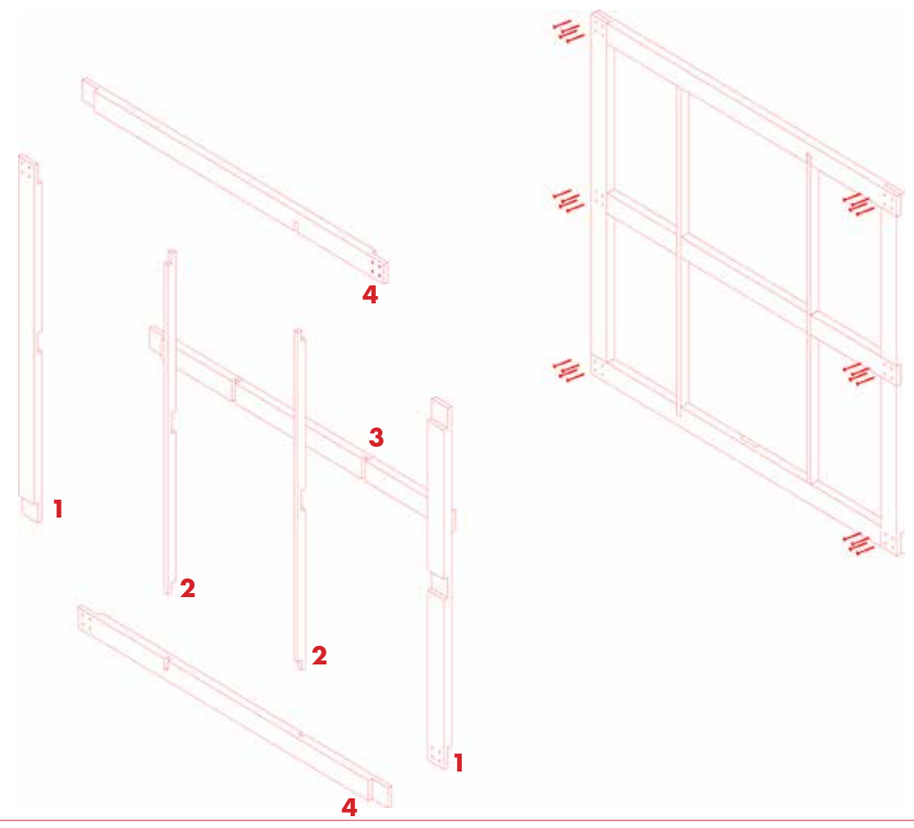

5

3 | pivotantes

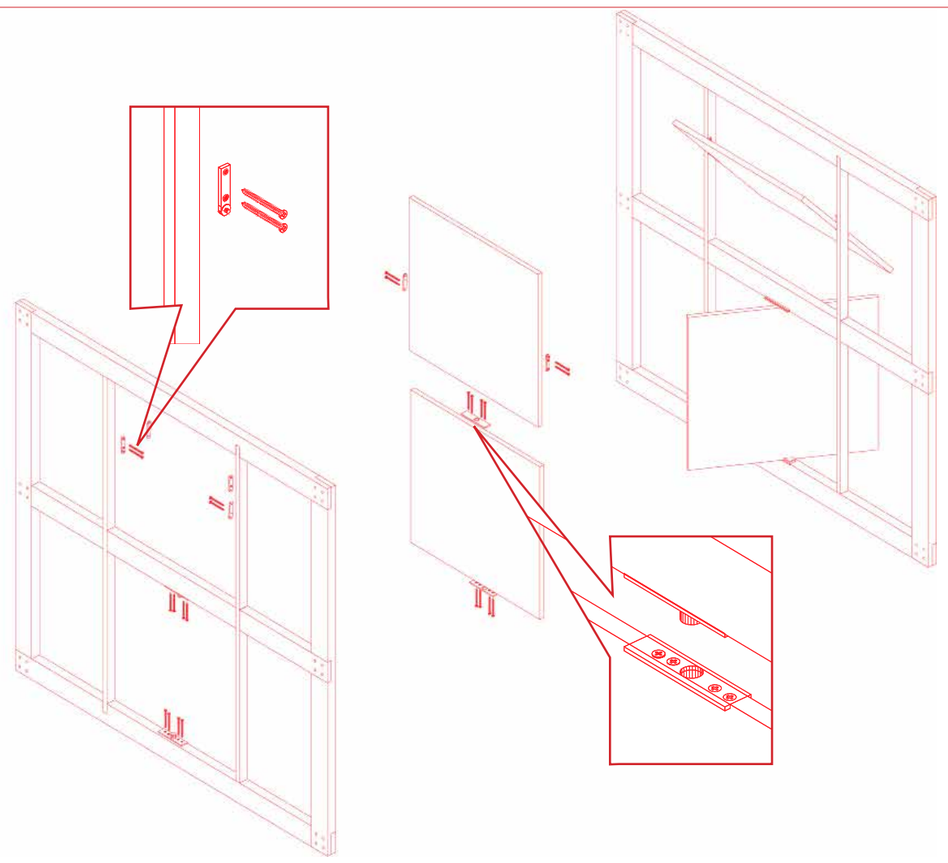

4 | batedores

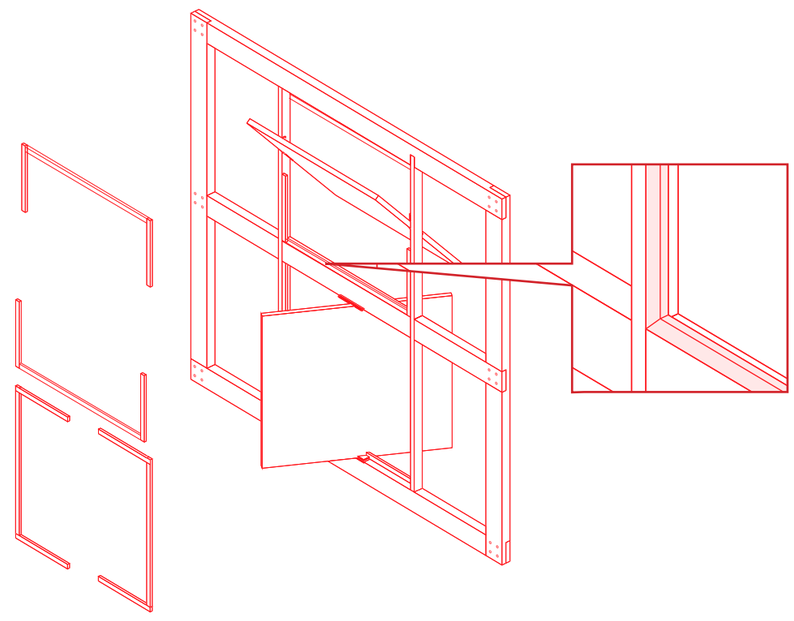

6

5 | fechaduras

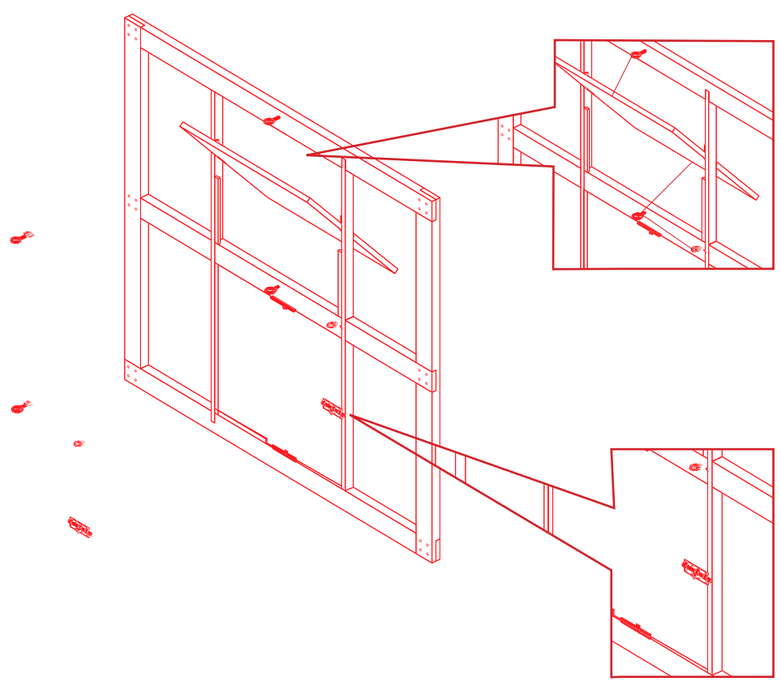

6 | vidro

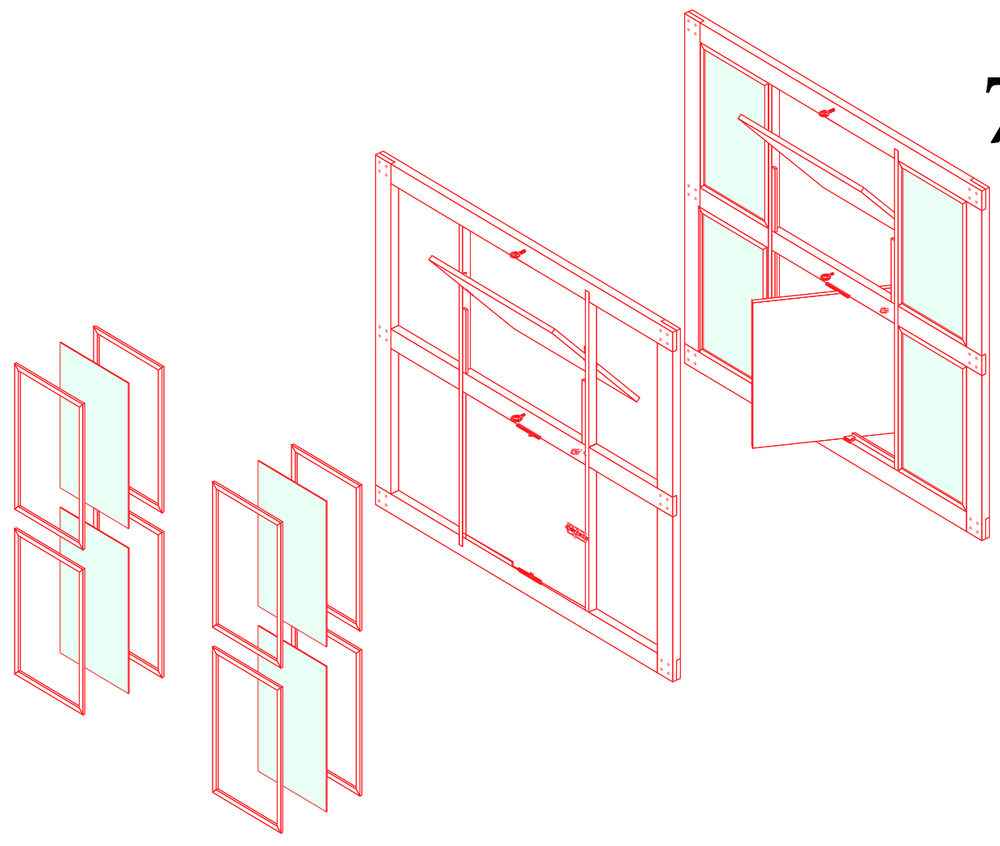

7

7 | pintura

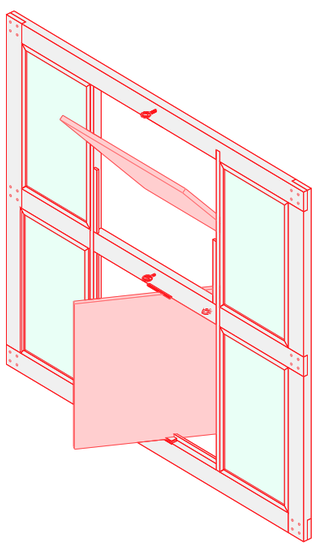

Tinta - esmalte sintético
Indicado para pintura de superfícies internas ou externas de madeiras ou metais, possui ótimo poder de cobertura, alastramento e rendimento no material aplicado, além de proporcionar impermeabilização.

Verniz
Película de acabamento quase transparente, usada geralmente em madeira, metal e outros materiais para proteção, profundidade e brilho uma abertura para ventilação deve haver no mínimo 2x a mesma área para iluminação. No caso da proporção deste caixilho, sempre haverá no mínimo as 2 aberturas centrais ou as 4 externas para iluminação, enquanto, em cada caso, a ventilação é realizada pelas opostas.
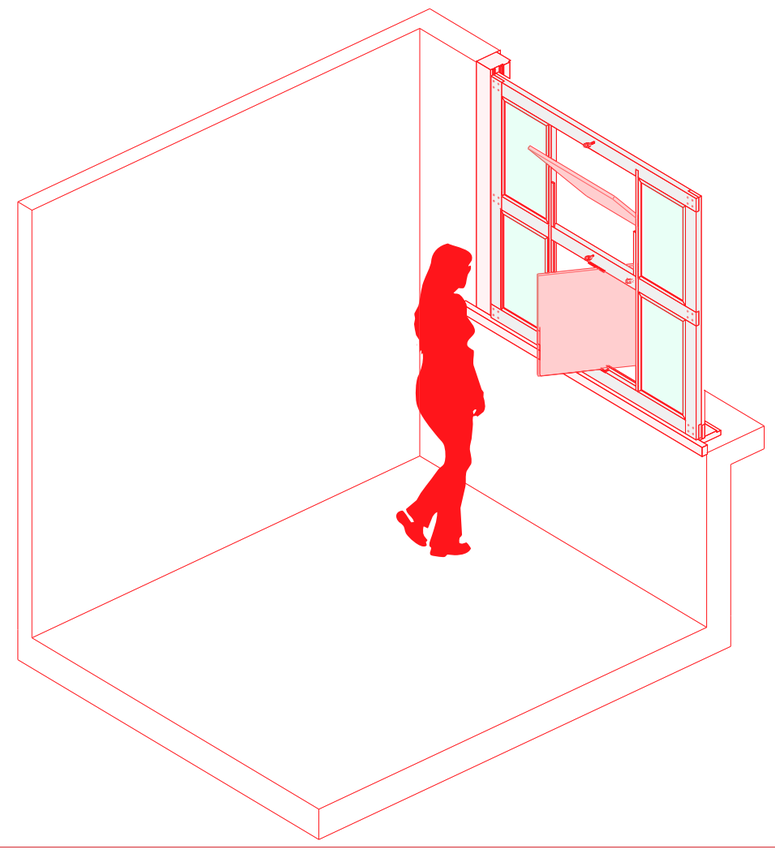
8 | montagem